Tav. 22

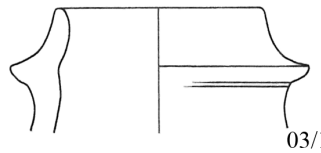

03/1423
03/556
03/1840

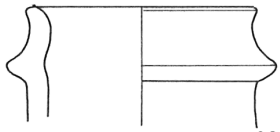

08/892

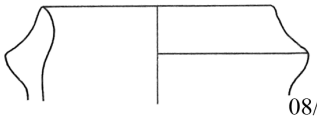

08/2351

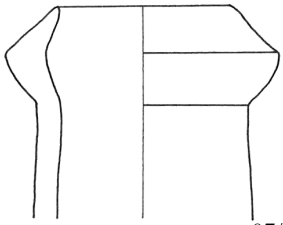

07/1910

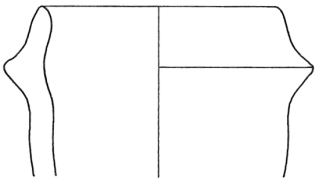

03/1933

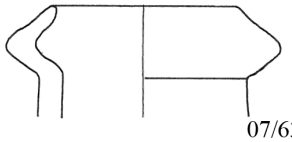

07/632

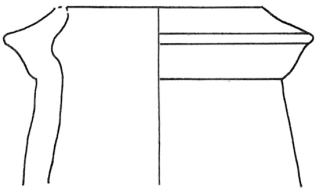

07/339

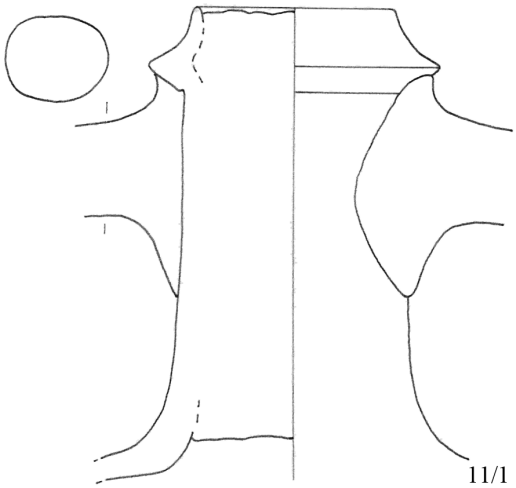

11/1

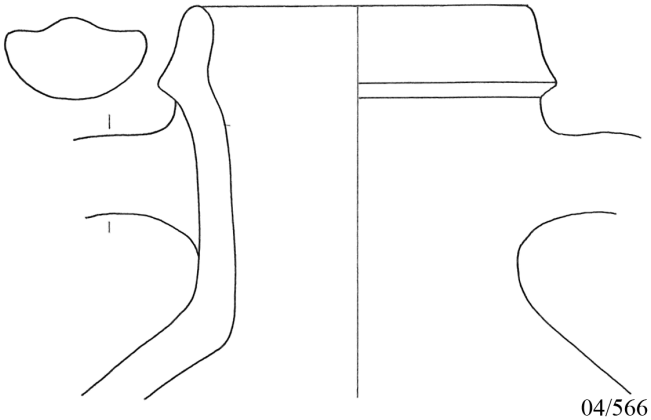

04/566

Tesi di dottorato di Elena Braidotti, discussa presso l'Università degli Studi di Udine