Tav. 112

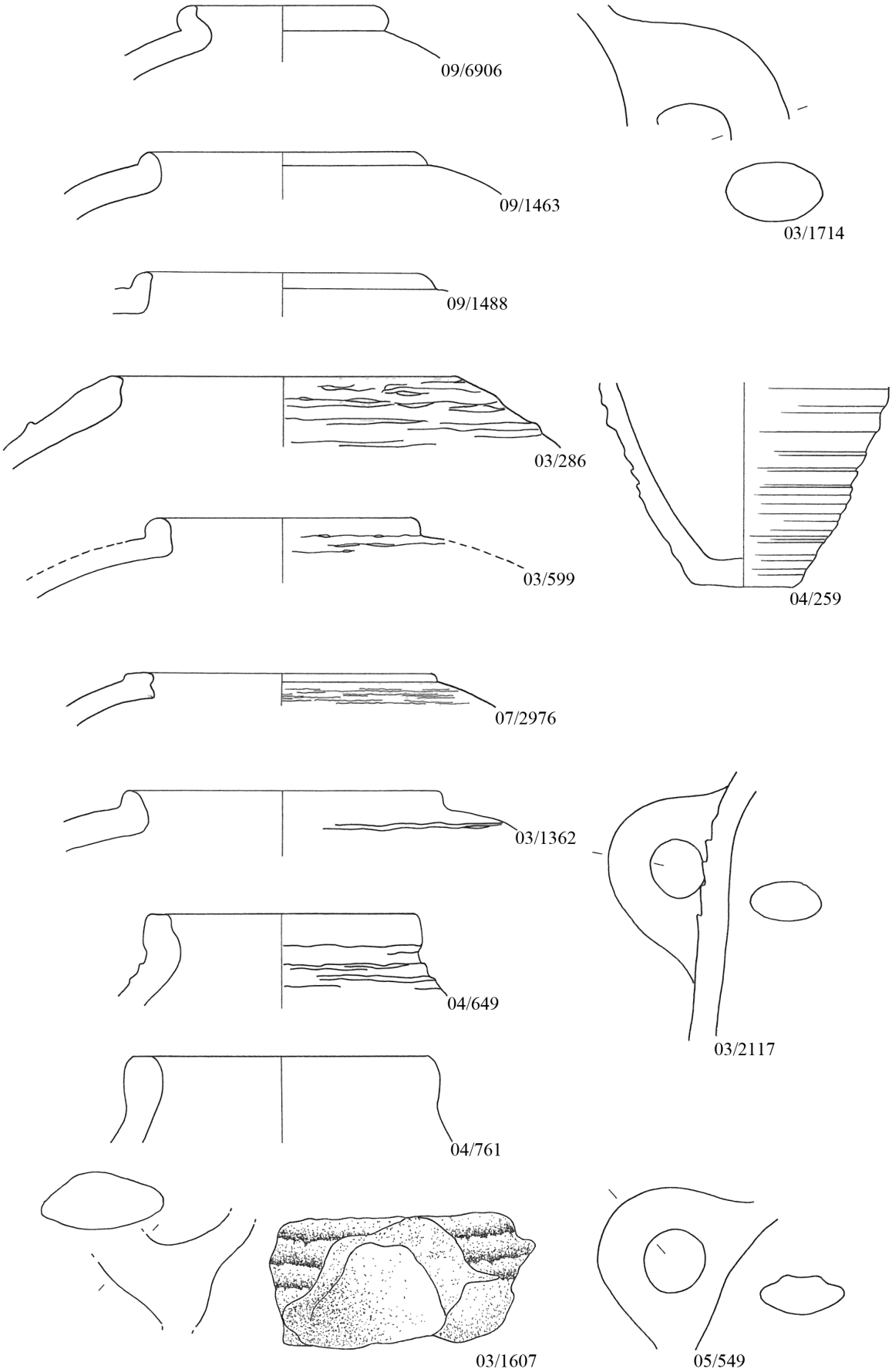

Tesi di dottorato di Elena Braidotti, discussa presso l'Università degli Studi di Udine