Tav. 18

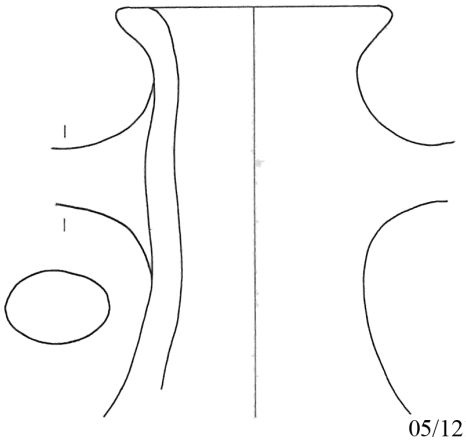

05/1212

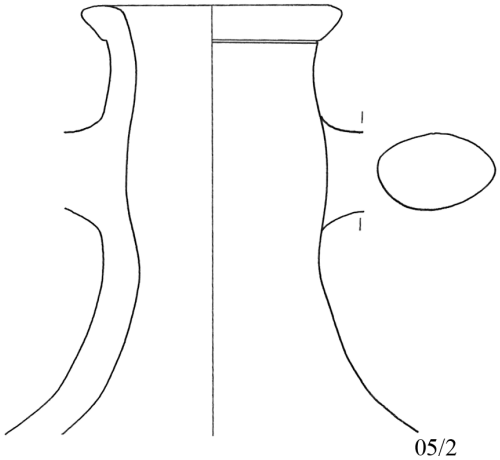

05/2

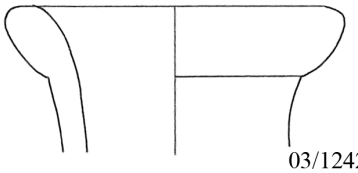

03/1242

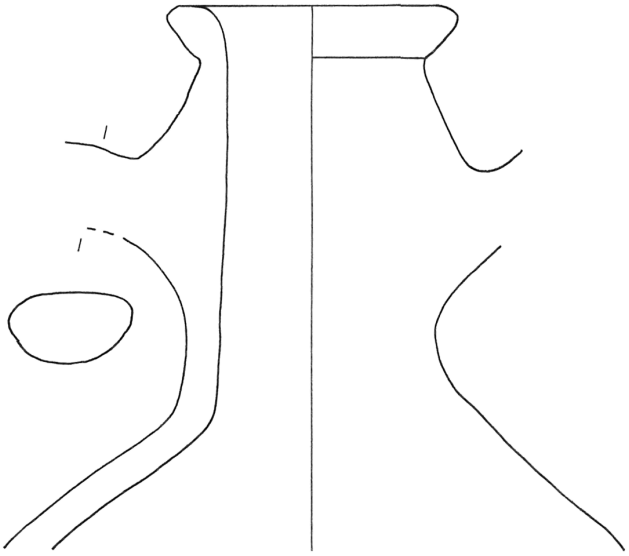

07/1013
07/2328
07/1943
07/696

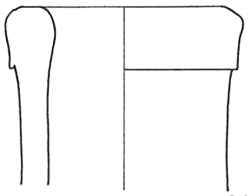

04/63

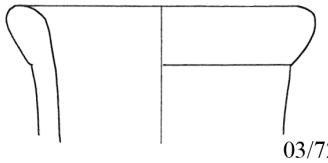

03/720

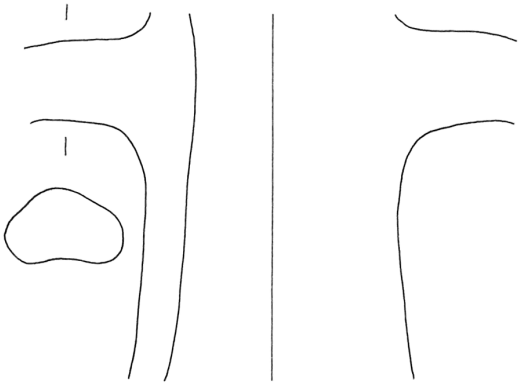

03/1831

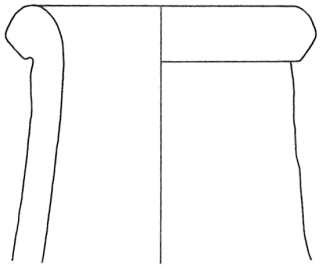

05/808

Tesi di dottorato di Elena Braidotti, discussa presso l'Università degli Studi di Udine